Tuinbank BLOCKS Stretch

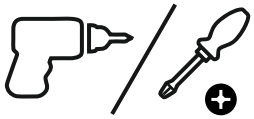

1

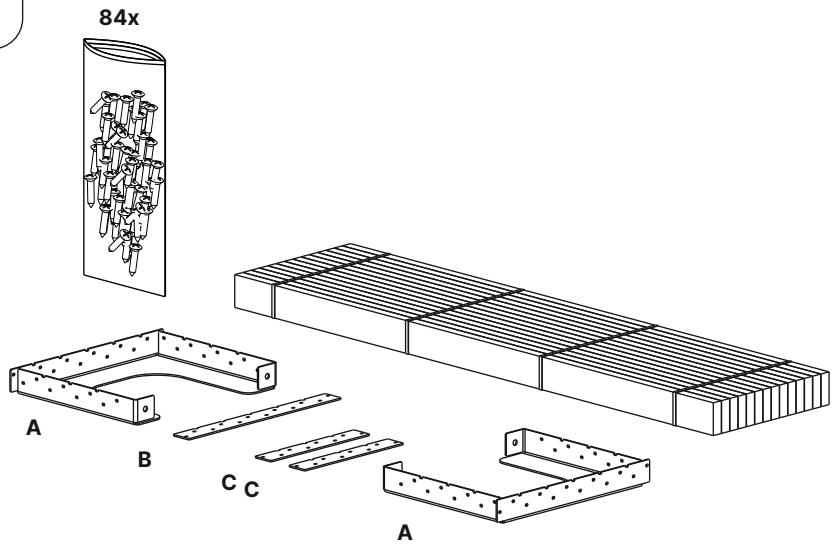

2

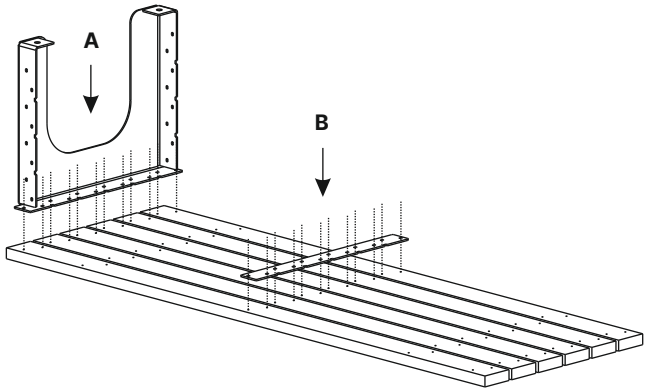

3

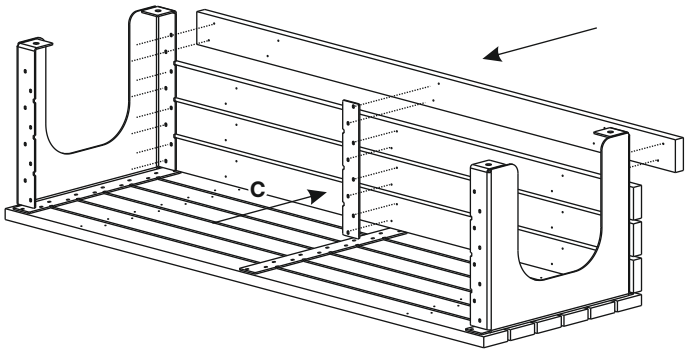

4

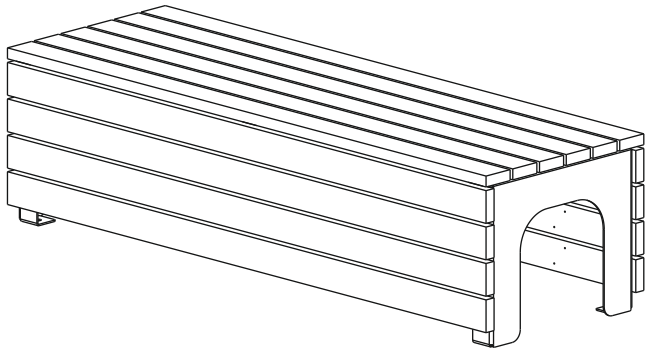

info@interdesign.nl

Lorentzstraat 13
7102 JH Winterswijk

+31 (0)543 53 24 99

INTER DESIGN®

Naam product:
Tuinbank Blocks stretch

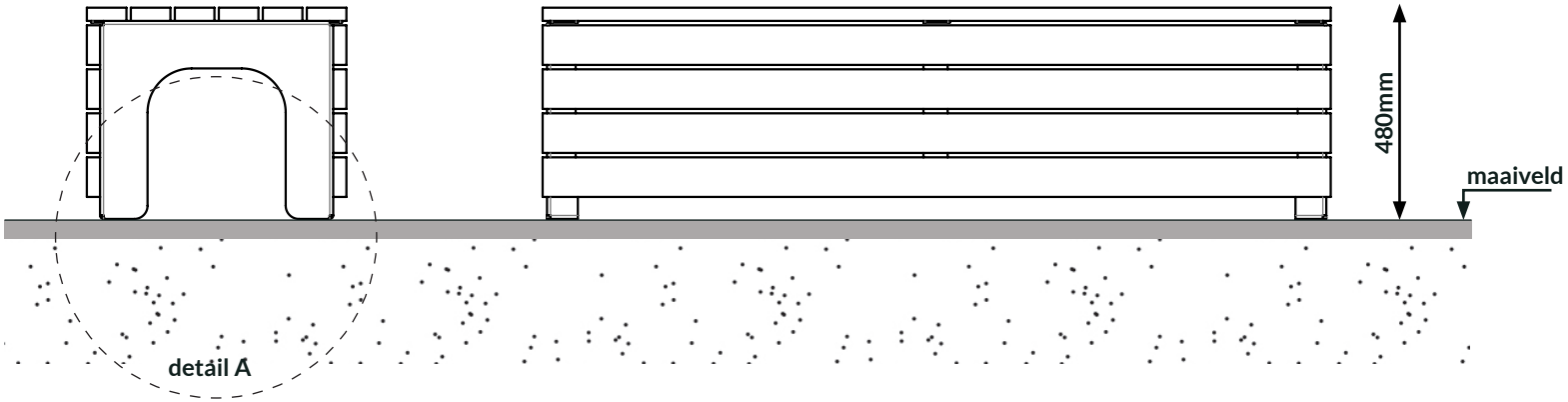

detail A | ***onder maaiveld***

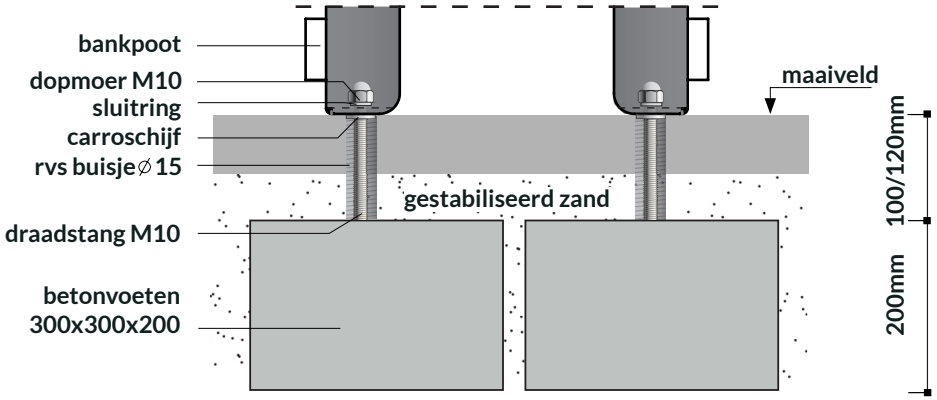
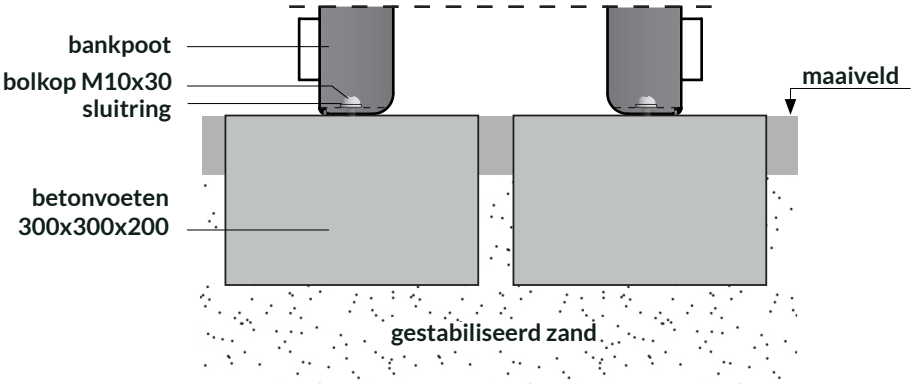
detail A | ***gelijk aan maaiveld***